CATALOGO PRODOTTI · TP 100, 165 E 175

MOBILE, SEMPLICE E INNOVATIVA

Macchine affidabili progettate per utenti esigenti

MADE IN DENMARK

CIPPATURA AFFIDABILE
RISULTATI PERFETTI

VENIAMO DAI BOSCHI

La nostra storia ha avuto inizio nel 1980, quando abbiamo prodotto cippatrici per il disboscamento e la produzione di cippato. Le nostre cippatrici TP nascono da un approccio professionale alla qualità e allo sviluppo del cippato.

Le cippatrici TP sono famose in tutto il mondo. La Danimarca ha una superficie pianeggiante con file dritte di alberi, ma questo non ci impedisce di partecipare a un mercato che richiede prodotti di qualità in grado di resistere per anni e anni.

100 % DANESE

Le cippatrici TP sono cippatrici a disco. Siamo esperti in questo tipo di tecnologia ma continuiamo a sfidare i nostri limiti e a sviluppare i nostri prodotti. I nostri prodotti sono al 100% di design danese e tutta la produzione si svolge in Danimarca. Assemblaggio e installazione si svolgono entrambi presso il nostro stabilimento. I proprietari dell'azienda sono danesi.

ATTENZIONE ALLA QUALITÀ E ALLO SVILUPPO

La qualità di produzione altamente tecnologica dei nostri prodotti è chiaramente visibile. Utilizziamo laser in fibra ottica, piegatrici e robot di saldatura. Ci occupiamo internamente della lavorazione CNC e del rivestimento in polvere. Utilizziamo uno speciale trattamento con doppio strato di verniciatura a polvere, certificato in classe 4 per la resistenza alla corrosione. Acquistiamo componenti di qualità da fornitori danesi, tra cui Danfoss, SKF e Linak.

3 YEAR WARRANTY AS A STANDARD

RELIABLE CHIPPING

GARANZIA DI 3 ANNI

Con una garanzia della durata di 3 anni, possiamo onestamente assicurare la qualità delle nostre macchine. La nostra GARANZIA TP copre tutti i componenti, incluso motore, componenti idraulici, ingranaggi, ecc. L'unico aspetto non coperto dalla garanzia è la verniciatura e le parti normalmente usurabili come i coltelli.

Particolarmente utile in spazi ristretti

TP 100 MOBILE

PULITURA EFFICIENTE DEL VERDE

TP 100 MOBILE è ideale per sfoltire i cespugli e triturare i rami e gli alberi fino a 100 mm di diametro per giardini, aree comunali, cimiteri, società di edilizia residenziale, ecc.

Grazie all'imbuto di inserimento verticale, TP 100 MOBILE è una macchina compatta che non occupa troppo spazio. È larga solo 74 cm.

La struttura presenta inoltre un inserimento robusto senza l'uso di rulli di alimentazione.

CARATTERISTICHE

- Solida cippatrice a tamburo
- Imbuto a 55° di inclinazione
- Due lame reversibili e un controcoltello reversibile
- Avvio elettronico
- Motore a benzina, capacità del serbatoio 20 l

100 mm	20 CV	8-20 mm	314 kg

Stabilizzazione con freno a pedale

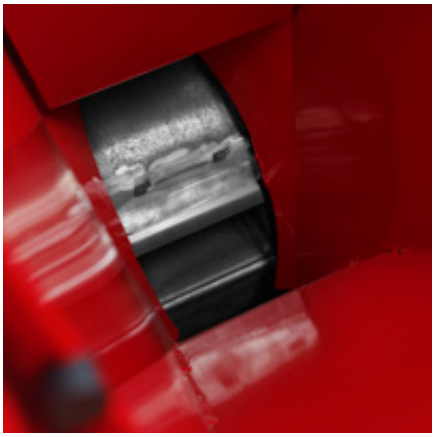

2 coltelli reversibili. 1 controcoltello reversibile in acciaio resistente all'usura

Larghezza: 74 cm. Peso: 314 kg

Motore a benzina HONDA a 2 cilindri raffreddato ad aria con accensione elettronica

Flessibilità compatta per il mantenimento del verde

TP 165 MOBILE

ALIMENTATO A BENZINA – PER EMISSIONI PIÙ ECOLOGICHE

TP 165 MOBILE 7” (a benzina): cippatrice leggera, facile da gestire e manovrare. Ideale per la sistemazione di aree verdi e interventi di giardinaggio. I due rulli idraulici gemelli rendono l’ingresso potente ed energico. Le funzioni del sistema no-stress, TP PILOT, includono il contaore e il controllo di avvio e arresto dei rulli di alimentazione.

175 mm | 24 CV | 12 mm | 680 kg

CARATTERISTICHE

- Due potenti rulli di alimentazione (velocità variabile)
- Apertura a rulli 175x191 mm (7”)
- Ampio imbuto 920 mm
- Beccuccio fisso di serie - Beccuccio Vario (opzionale)
- TP Pilot - comando no stress
- Sotto i 750 kg
- Frizione e avvio elettronico
- Manutenzione facile (1 utensile, 2 coltelli, 3 minuti)
- Velocità rulli variabile

Accoppiamento manuale

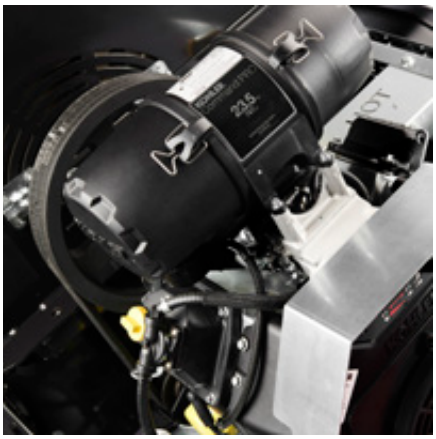

Motore a benzina Kohler Pro / HONDA

La migliore della sua classe sotto i 750 kg

TP 175 MOBILE V

POTENZA DIESEL “SIX PACK”

TP 175 Mobile diesel è l'unica cippatrice da 7" sotto i 750 kg sul mercato a cippare tronchi di diametro fino a 175 mm. L'elevata capacità combinata con il peso ridotto rendono la cippatrice ideale per diversi lavori.

L’upgrade TP PILOT+ per il controllo no-stress e la funzione inversa di TP EASY CONTROL rendono ogni giorno di lavoro ancora più efficiente. TP VARIO SPOUT, un beccuccio estraibile la cui altezza può essere regolata manualmente, con cinque posizioni operative, garantisce flessibilità durante il lavoro, il trasporto e lo stoccaggio.

TP PILOT+ con TP Starter – Sistema di frizione automatica che aggancia/sgancia le cinghie

TP VARIO SPOUT (BECCUCCIO VARIO TP). Altezza regolabile con 5 posizioni di uscita

Motore a coppia elevata a 4 cilindri Kohler o Kubota a 3 cilindri

TP Easy Control con
Reset – Inversione – Funzione avvio

CARATTERISTICHE

- Due potenti rulli di alimentazione (velocità variabile)
- Apertura a rulli 175x191 mm (7”) / Ampio imbuto 920 mm
- Fumi di scarico espulsi tramite il beccuccio
- Beccuccio fisso di serie - Beccuccio Vario (opzionale)
- TP Easy Control - funzione inversa
- TP Pilot+ con controllo intervallo e centro informazioni
- Sotto i 750 kg
- TP Starter – sistema di frizione automatica
- Manutenzione facile (1 utensile, 2 coltelli, 3 minuti)

175 mm

24 CV

4-12 mm

749 kg

TP 175 MOBILE P

ALIMENTATO A BENZINA – PER EMISSIONI PIÙ ECOLOGICHE

Variante a benzina della famiglia TP 175 Mobile 7”, che offre all’operatore condizioni ottimali ed efficienti per il lavoro e la manutenzione quotidiana.

Il sistema di coltelli TP OPTICIT (due coltelli mobili) genera meno vibrazioni e garantisce una maggiore capacità, in quanto i coltelli sono continuamente a contatto con il materiale.

Lo strumento ideale per paesaggisti, potatori e giardinieri. Motore Stage V con integrazione elettronica.

Prestazioni elevate
Alta qualità

175 mm | 38 CV | 4-12 mm | 720 kg

CARATTERISTICHE

- Due potenti rulli di alimentazione (velocità variabile)
- Apertura a rulli 175x191 mm (7”) / Ampio imbuto 920 mm
- Beccuccio fisso di serie – Beccuccio Vario opzionale
- TP Easy Control – funzione inversa
- TP Pilot+ con controllo intervallo e centro informazioni
- Sotto i 750 kg
- TP Starter – sistema di frizione automatica
- Manutenzione facile (1 utensile - 2 coltelli - 3 minuti)

TP E-STOP è di serie per la sicurezza dell’operatore

Lame mobili (2 pz) costantemente a contatto con il materiale

Potente motore Kohler EFI

TP 175 MOBILE ZE

100% ELETTRICI – SENZA FUMI – MENO RUMORE

L' unica cippatrice a disco da 7'' e al 100% con zero emissioni sul mercato. La TP 175 ZE garantisce un impatto ambientale minimo. Il motore elettrico LMC a 65 volt della cippatrice ha 100 Nm di coppia e permette di risparmiare moltissima energia.

La batteria agli ioni di litio con 195-325 amp di capacità garantisce circa 3-5 ore di funzionamento con materiale misto.

CONFRONTO CO_2

	TP 175 MOBILE ZE	TP 175 MOBILE P	TP 175 MOBILE TRACK
1 ora	**0,9 kg**	26 kg	9,6 kg
100 ore (consumo)	**275 kg (1250 kW)**	3305 kg (1056 litri)	1756 kg (493 litri)

CARATTERISTICHE

- Fino a 5 ore (materiale misto)
- Meno rumore, niente fumi
- Carica da 0% - 100% ~ 7 ore (230V-16A)
- Costi/manutenzione giornaliera ridotti
- Due potenti rulli di alimentazione (velocità variabile)
- Apertura a rulli 175x191mm (7") / Ampio imbuto 920 mm
- TP Pilot+ con controllo intervallo e centro informazioni
- Manutenzione facile (1 utensile, 2 coltelli, 3 minuti)
- Motore LMC: Eco (70 Nm) Standard (85Nm) e Boost (100 Nm)
- Peso per 195-260 amp <750kg* Peso per 325 amp 792kg

175 mm | 85-100 Nm | 4-12 mm | <750 kg*

Caricatore integrato: 230V 16A 65V e cavo

Motore LMC a impatto ridotto per l'ambiente e la città. Livello di rumore ridotto

195 amp (3 ore) 260 amp (4 ore) 325 amp (5 ore)
La batteria al litio (LiNiMnCoO2 65V) garantisce fino a 3,4, 5 ore di funzionamento

Zero emissioni per lavorare con meno impatto

TP 175 TRACK

CARATTERISTICHE

- Controllo da remoto Scanreco per la sicurezza dell'operatore
- Verricello elettrico con potenza di trazione pari a 2722 kg. / Barra di traino 1000 kg. (opzioni)
- Fumi di scarico espulsi tramite il beccuccio
- La migliore distanza da terra sul mercato: 200 mm, con cinghie in movimento verso l'esterno e verso l'interno
- Apertura a rulli 175x191mm (7") / Ampio imbuto 920 mm
- Manutenzione semplice (1 utensile - 2 coltelli - 3 minuti)

175 mm | 24 CV | 4-12 mm | 1150 kg

POTENZA DIESEL SIX PACK

TP 175 TRACK (7") con controllo da remoto Scanreco di serie per l'operatore La maniglia di sicurezza e del gas per lo spostamento ad alta velocità è progettata per i lavori in cui non è possibile portare un'auto e una cippatrice a ruote.

Il cingolo è azionato con un pannello di comando di facile utilizzo, da cui è possibile controllare la velocità e la larghezza del cingolo.

Il verricello elettrico per arrampicarsi su terreni scoscesi e il gancio di traino per portare il rimorchio vicino al materiale sono opzioni che facilitano il lavoro nel verde.

Motore Kubota a coppia elevata.

Verricello TP per la marcia su terreni scoscesi. Migliore distanza da terra sul mercato: 200mm Larghezza cingoli: 1150-1300 mm. Protezione del tubo flessibile rinforzata

Cingolo per uso versatile su terreni irregolari

100% ELETTRICI – SENZA FUMI – MENO RUMORE

L'unica cippatrice a disco da 7'' e al 100% con zero emissioni sul mercato. La TP 175 TRACK ZE ha un impatto ambientale minimo. Il motore elettrico LMC a 65 volt della cippatrice ha fino a 100 Nm di coppia e permette di risparmiare moltissima energia.

La batteria agli ioni di litio con 325 amp di capacità garantisce circa 5 ore di funzionamento con materiale misto.

Sicurezza e comfort con il pannello per il controllo da remoto

325 amp (5 ore).
La batteria al litio (LiNiMnCoO2 65V) garantisce fino a 5 ore di funzionamento

TP 175 TRACK ZE

CARATTERISTICHE

- Fino a 5 ore (materiale misto)
- Meno rumore, niente fumi
- Carica da 0% - 100% ~ 7 ore (230V-16A)
- Costi/manutenzione giornaliera ridotti
- Due potenti rulli di alimentazione (velocità variabile)
- Apertura a rulli 175x191mm (7") / Ampio imbuto 920 mm
- TP Pilot+ con controllo intervallo e centro informazioni
- Manutenzione semplice (1 utensile, 2 coltelli, 3 minuti)
- Motore LMC: Eco (70 Nm) Standard (85Nm) e Boost (100 Nm)

175 mm | 85-100 Nm | 4-12 mm | 1150 kg

Scheda tecnica

SICUREZZA E ASSISTENZA

TP E-STOP

SICUREZZA OTTIMALE PER L'OPERATORE

TP E-STOP è il dispositivo di sicurezza composto da due o quattro interruttori di arresto di emergenza che si trova sopra l'imbuto e sui lati dell'imbuto (per alcuni modelli). Quando si attiva uno dei quattro arresti di emergenza, i rulli di alimentazione cessano di rotare. Il pulsante di arresto di emergenza deve essere reimpostato prima che i rulli si possano riattivare.

- TP E-STOP è un kit di sicurezza aggiuntivo opzionale composto da 2 o 4 interruttori E-STOP (posizionati sopra e a lato dell'imbuto)
- Con l'attivazione i rulli di alimentazione cessano di rotare
- Ideale per il noleggio/per operatori non qualificati

PARTI SOGGETTE A USURA – PER LA MASSIMA SICUREZZA

Le cippatrici TP sono create per affrontare materiali duri, ma le parti soggette a usura non durano per sempre. Consigliamo sempre di utilizzare parti di ricambio e pezzi d'usura originali. Questi devono essere sostituiti secondo le informazioni e le linee guida da noi fornite.

In questo modo si assicura una migliore qualità del cippato e un minore consumo di carburante. Inoltre, si ottimizza l'affidabilità della cippatrice, allungandone la vita utile. Continuiamo addirittura a fornire i ricambi dei modelli di cippatrici TP che sono in funzione da oltre 20 anni!

TP SERVICE BOX

PER ASSICURARVI UN FUNZIONAMENTO CONTINUO

La TP SERVICE BOX contiene tutti i pezzi critici soggetti a usura richiesti per ciascuna cippatrice TP. Ad esempio coltelli, controcoltelli, raschietti, filtro idraulico e naturalmente dadi e bulloni.

Con la scatola a portata di mano, si ha sempre la garanzia di un funzionamento ottimale, anche quando si è in campagna, lontano da negozi e officine.

Opzionale per tutte le cippatrici TP.

CE

OMOLOGAZIONE/APPROVAZIONI

Il rimorchio e il telaio zincati a caldo sono forniti da ALKO. Il rimorchio è dotato di freno a repulsione. Le cippatrici vengono consegnate con un Certificato di Conformità che ne attesta la piena omologazione e la conformità alla Direttiva Europea 2007/46/CE. Tutte le cippatrici TP sono conformi a tutti gli standard di sicurezza esistenti (EN 13525).

CARATTERISTICHE PER TP 165 - TP 175

CARATTERISTICHE GENERALI

TP 165/175 VARIANTI CON RUOTE E CINGOLI

- Conforme allo Stage V
- Certificato di omologazione CE del veicolo
- Rimorchio con freno a repulsione (zincato a caldo) di AL-KO
- Alta capacità (fino a 4-10 m3/ora)
- Massima priorità alla sicurezza – E-Stop TP

TP PILOT+

FUNZIONAMENTO SENZA PROBLEMI (NUOVA GENERAZIONE)

- Controllo no-stress
- Funzione auto-inversione TP
- Funzione di controllo rotazioni dei rotori e ore di lavoro
- E-Stop TP attivato (TP 175 V, TP 175 P e TP 175 ZE)

TP STARTER™

PROLUNGA LA VITA UTILE DEL MOTORE

- Sistema di frizione automatica che aggancia/sgancia le cinghie
- Avvio/spegnimento facile della macchina

(TP 175 V, TP 175 P e TP 175 Track)

TP OPTICUT

LAME MOBILI (SISTEMA A LAME

- Lame mobili (2 pz) costantemente a contatto con il materiale
- Meno vibrazioni / sollecitazione più stabile
- Consumo di carburante ottimizzato e ridotto
- Qualità uniforme del cippato

TP TWIN DISC™

IL DOPPIO DEI DISCHI, IL DOPPIO DELLA FORZA

- Leggera ma resistente
- Struttura esclusiva e solida ispirata agli alveari
- Soffiaggio forte in uscita

TP VARIO SPOUT™

ALTEZZA REGOLABILE PER UNA PRODUZIONE FLESSIBILE

- 5 posizioni di uscita (altezza massima 244 cm)
- Rotazione 270 gradi
- Posizione bassa di stoccaggio/ trasporto (da 175 cm)

RULLI ROBUSTI

RULLI DI ALIMENTAZIONE IN ACCIAIO HARDOX

- Due rulli di alimentazione
- Apertura a rulli: 175x191 mm (orizzontale)
- Velocità di alimentazione regolabile idraulicamente (dimensione del cippato 4-12 mm)
- Una molla robusta

TP EASY CONTROL

RESET – INVERSIONE – FUNZIONE AVVIO

- Riavvio elettronico rapido e semplice dopo l'attivazione della barra di sicurezza
- Posizionata su entrambi i lati dell'imbuto
- Reimpostazione per sicurezza facoltativa

(TP 175 V, TP 175 P e TP 175 ZE)

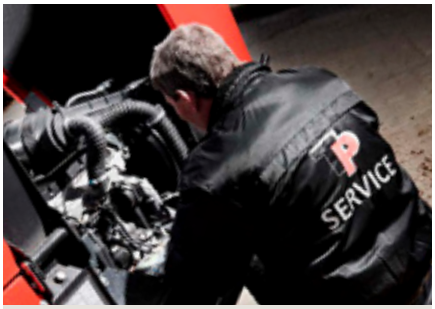

MANUTENZIONE FACILE E SICURA

MANUTENZIONE SEMPLICE COME NON MAI

- 1 utensile - 2 coltelli - 3 minuti (il blocco del rotore facilita il lavoro)
- Accesso facile per la manutenzione e la lubrificazione quotidiana
- Non sono richiesti utensili speciali
- Componenti della macchina e del motore completamente protetti

EMISSIONI

AMBIENTE DI LAVORO PULITO

- Fumi di scarico espulsi tramite il beccuccio
- Concept esclusivo
- Nessun fumo diretto all'utente

Solo per TP 175

SISTEMA IDRAULICO

MAGGIORE EFFICACIA E AFFIDABILITÀ OPERATIVA

- Sistema idraulico integrato con pompa, serbatoio e filtro
- Garantisce pressione e livello dell'olio adeguati
- Riduce al minimo il consumo energetico

GARANZIA

3 ANNI DI GARANZIA

- Estesa per i componenti essenziali
- Parti soggette a usura non incluse

CONFRONTO MODELLI

	TP 100 MOBILE	TP 165 MOBILE	TP 175 MOBILE V
Diametro max del legno	100 mm	175 mm	175 mm
Apertura a rulli	150 x 275 mm	175 x 191 mm	175 x 191 mm
Produttore del motore	HONDA	Kohler Pro HONDA	Kohler LDW 1404 Kubota D1305-E4B
Potenza del motore CV/kW	20 CV / 14 kW	24 CV / 17 kW	24 CV / 18,5 kW
Numero di cilindri	2	2	4 / 3
Coppia	40 Nm	52 Nm	80 Nm
Unità di comando	Avvio elettronico	TP PILOT+	TP STARTER / TP PILOT+
Carburante	Benzina	Benzina	Diesel
Dimensioni serbatoio	20 litri	25 litri	20 litri
Consumo di carburante	3 l/h	5 l/h	3 l/h
Capacità/ora	3 m^3	4 m^3	10 m^3
Dimensione cippato	8-20 mm	12 mm	4-12 mm
Dimensione cippato regolabile	No	Sì	Sì
Cippato standard	-	G30/G50*	G30/G50*
Rulli di alimentazione	1	2	2
Posizione rulli	Orizzontale	Orizzontale	Orizzontale
Tipo cippatrice	Cippatrice a tamburo	Cippatrice a disco	Cippatrice a disco
Angolo di alimentazione	Parallelo alla direzione di marcia	Parallelo alla direzione di marcia	Parallelo alla direzione di marcia
Angolo di cippatura	55°	90°	90°
TP E-STOP™	Sì	Sì	Sì
TP EASY CONTROL™	No	No	Sì
TP OPTICUT	No	Sì	Sì
Numero di coltelli/controcoltelli	2/1	2/2	2/2
Diametro del disco/peso	410 mm / 48 kg	599 mm / 69 kg	599 mm / 69 kg
Livello di rumore, secondo la Direttiva 2000/14/CE	124 dB	124 dB	124 dB
Altezza dell'imbuto (da terra)	1551 mm	654 mm	654 mm
Larghezza dell'imbuto (interna)	690 mm	920 mm	920 mm
TP VARIO SPOUT (BECCUCCIO VARIO TP)	No	Opzionale	Opzionale
Peso	300-314 kg	680 kg	749 kg
Larghezza (operativa, max.)	36 mm	1416 mm	1416 mm
Altezza (operativa, max.)	1734 mm	1750 mm (2440 mm)	1750 mm (2440 mm)
Lunghezza (operativa)	2335 mm	3515 mm (4013 mm)	3515 mm (4013 mm)

*Richiede l'installazione di un TP CHIP KIT (opzionale).
Per maggiori informazioni sul TP CHIP KIT e gli standard G, visitare www.tpchipper.com

TP 175 MOBILE P	TP 175 MOBILE ZE	TP 175 TRACK	TP 175 TRACK ZE
175 mm	175 mm	175 mm	175 mm
175 x 191 mm	175 x 191 mm	175 x 191 mm	175 x 191 mm
Kohler EFI 980	Batteria agli ioni di litio LMC med	Kubota D1305-E4B	Batteria agli ioni di litio LMC med
38 CV / 27 kW	-	24 CV / 18,5 kW	-
2	-	3	-
79 Nm	70-100 Nm	80 Nm	70-100 Nm
TP STARTER / TP PILOT	TP PILOT+	TP STARTER / TP PILOT+	TP PILOT+
Benzina	Batteria	Diesel	Batteria
20 litri	195-325 Amp	20 litri	325 Amp
6 l/h	-	3 l/h	-
8 m^3	8 m^3	10 m^3	8 m^3
4-12 mm	4-12 mm	4-12 mm	4-12 mm
Sì	Sì	Sì	Sì
G30/G50*	G30/G50*	G30/G50*	G30/G50*
2	2	2	2
Orizzontale	Orizzontale	Orizzontale	Orizzontale
Cippatrice a disco	Cippatrice a disco	Cippatrice a disco	Cippatrice a disco
Parallelo alla direzione di marcia	Parallelo alla direzione di marcia	Parallelo alla direzione di marcia	Parallelo alla direzione di marcia
90°	90°	90°	90°
Sì	Sì	Sì	Sì
Sì	Sì	No	Sì
Sì	Sì	Sì	Sì
2/2	2/2	2/2	2/2
599 mm / 69 kg	599 mm / 69 kg	599 mm / 69 kg	599 mm / 69 kg
124 dB	124 dB	124 dB	124 dB
654 mm	654 mm	679 mm	679 mm
920 mm	920 mm	920 mm	920 mm
Opzionale	Opzionale	Opzionale	Opzionale
721 kg	< 750 kg - 792 kg	1150 kg	1150 kg
1416 mm	1416 mm	1150 mm (1300 mm)	1150 mm (1300 mm)
1750 mm (2440 mm)	1750 mm (2440 mm)	1900 mm (2440 mm)	1900 mm (2440 mm)
3515 mm (4013 mm)	3515 mm (4013 mm)	2571 mm (3123 mm)	2571 mm (3123 mm)

*Richiede l'installazione di un TP CHIP KIT (opzionale).
Per maggiori informazioni sul TP CHIP KIT e gli standard G, visitare www.tpchipper.com

ISEGNI TECNICI

TP 100 MOBILE

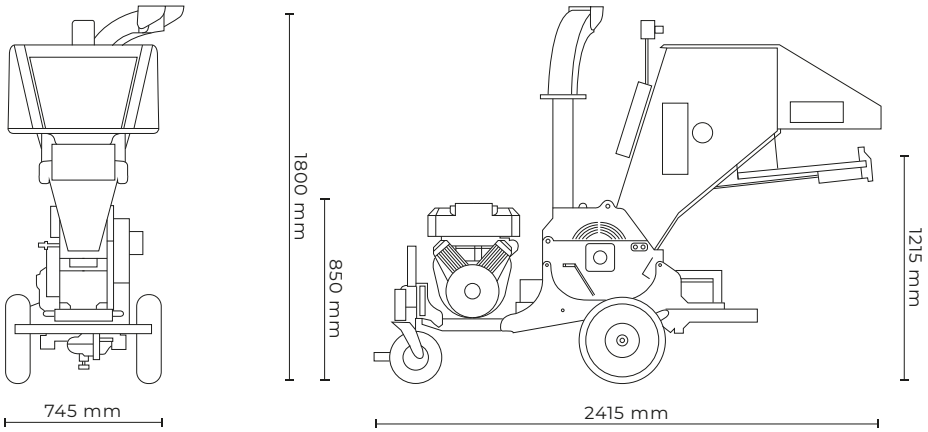

TP 165 MOBILE

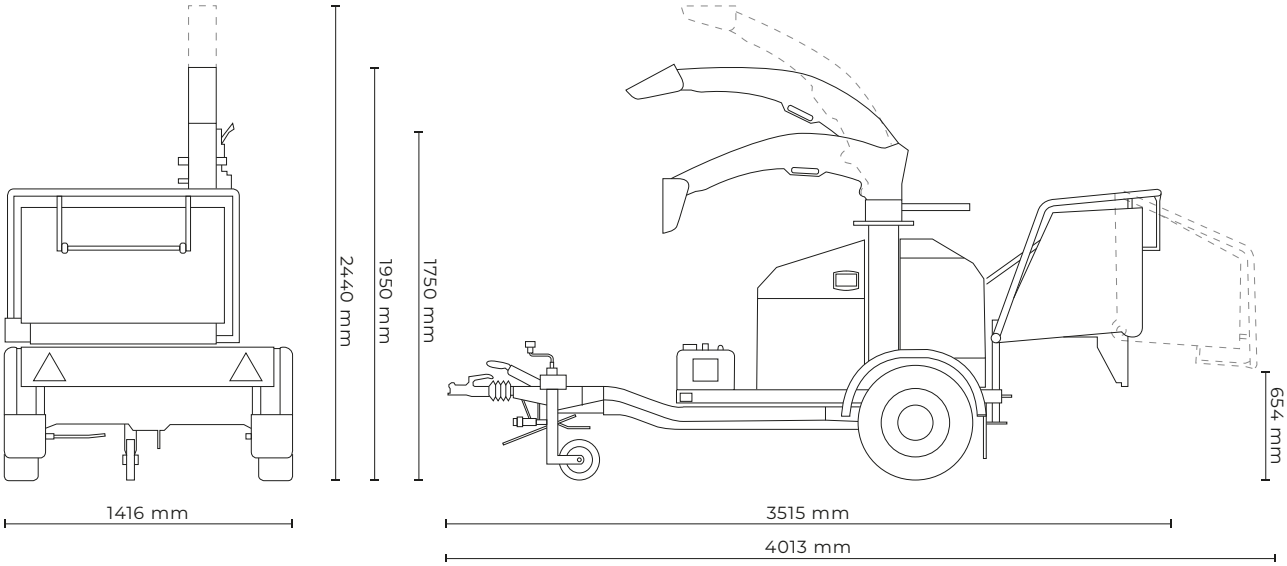

TP 175 MOBILE · TP 175 MOBILE ZE

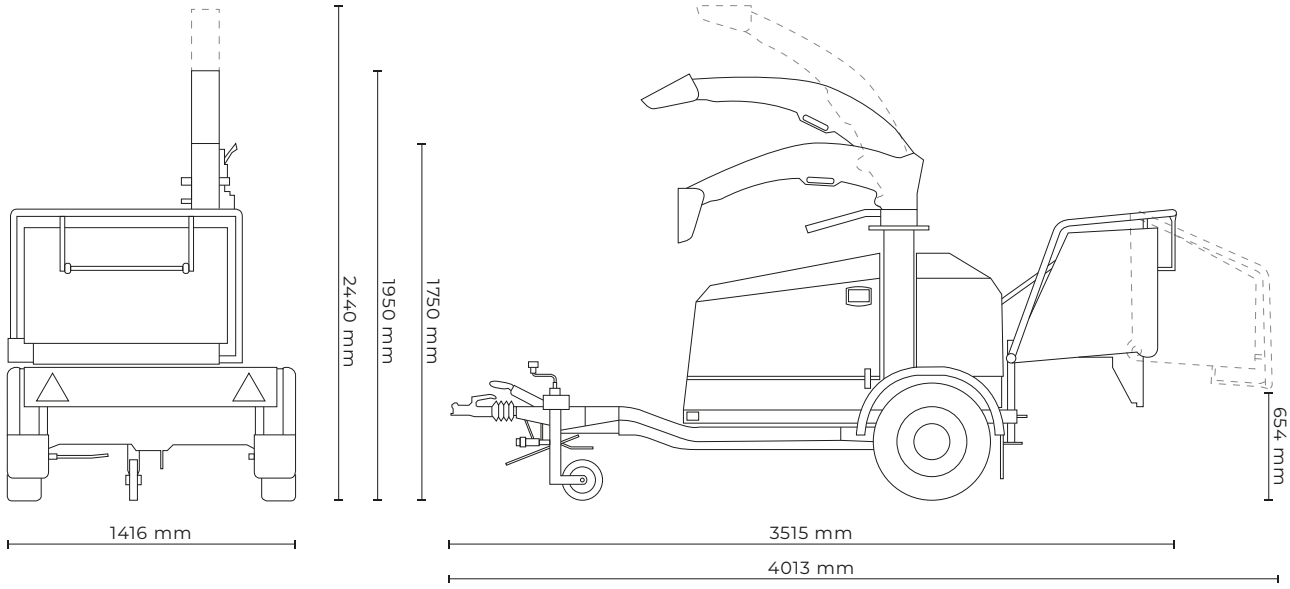

TP 175 TRACK · TP 175 TRACK ZE

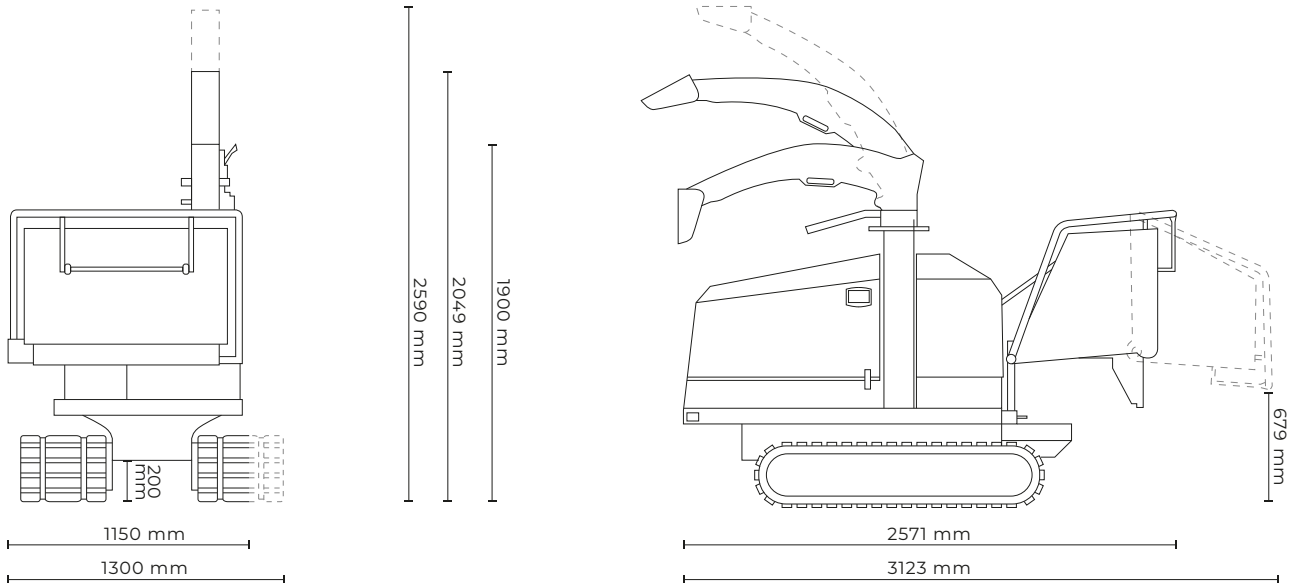

LINDDANA A/S

Linddana A/S
Ølholm Bygade 70
7160 Tørring, Dinamarca

Tel.: +45 75 80 52 00
tp@linddana.com
www.linddana.com

TELEFONO E ORARI DI APERTURA (CET)

Lunedì - Giovedì	08.00 - 16.00
Venerdì	08.00 - 15.30

RICAMBI

Lunedì - Giovedì	07.30 - 15.00
Venerdì	07.30 - 14.00

CIPPATRICI DAL 1980

Linddana progetta, produce e commercializza le cippatrici TP dal 1980. Oggi, l'azienda danese è una dei leader mondiale in questo campo. Linddana fornisce un'ottima selezione di cippatrici funzionali e affidabili per la sistemazione di aree verdi e la produzione di biomassa.

TECNOLOGIA E PERSONE

Linddana gode di un ottimo posizionamento a livello internazionale grazie alle sue vaste competenze tecniche e all'impegno per l'alta qualità, sia nella selezione dei materiali che nei processi di produzione. Combinando la lavorazione specializzata con l'uso delle tecnologie di produzione più innovative, manteniamo gli standard qualitativi più elevati.

Concessionario

04-2023